MÉCANISMES D'HORLOGE (2 MOUVEMENTS DE MONTRE À QUARTZ FRANCE EBAUCHES FE 6320 ET 6920)

Bourgogne-Franche-Comté, Doubs
Villers-le-Lac

Situé dans : Maison et atelier d'horlogerie de Jacques Renaud-Bezot

Dossier IM25005367 réalisé en 2017

Auteur(s) : Laurent Poupard

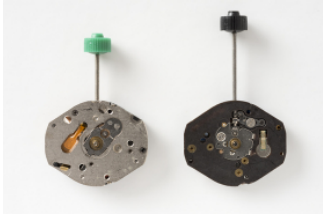

Historique

Ces deux mouvements FE 6320 et FE 6920 (ce dernier dit "calibre économique") ont été fabriqués dans le 4e quart du 20e siècle, au cours des décennies 1980-1990. Ils sont dus à la société France Ebauches, née le 3 avril 1967 de la fusion des sociétés Ebauches Cupillard de Villers-le-Lac (2 place Maxime Cupillard), Ets Joseph Jeambrun et Cie (26 rue de Saint-Hippolyte) et Technic Ebauche - anciennement Maire et Perrier (1 avenue du Maréchal Leclerc et 4 rue de la Gare) à Maîche, et Fabrique d'Ebauches de Montres du Genevois (Femga) à Annemasse (Haute-Savoie). Rapidement devenue le premier fabricant européen de mouvements, France Ebauches déclinera dans les années 1990, abandonnera Maîche en 1995 et se recentrera alors sur l'usine créée en 1975 à Valdahon, où elle disparaîtra finalement en 2009 (sous le nom de Technotime Microtechnique).

Période(s) principale(s) : 4e quart 20e siècle

Auteur(s) de l'oeuvre :
France Ebauches (usine, attribution par tradition orale)

Description

Ces deux mouvements à quartz, à affichage analogique (sans seconde), font appel à une ébauche au calibre 6 3/4 x 8 lignes (15,30 x 18,20 mm), de faible épaisseur (3,6 mm pour le 6320 et 2,6 pour le 6920). Le premier (FE 6320) a une platine métallique et une calotte de protection en plastique, le deuxième (FE 6920) une platine en plastique et des ponts métalliques. Tous deux utilisent un résonateur à la fréquence de 32 768 Hz et un moteur délivrant 3 impulsions par minute, le tout alimenté par une pile bouton de 1,55 V (de marque Varta pour le premier, Renata pour le deuxième). D'après les inscriptions portées, le FE 6320 a un rubis alors que la documentation signale qu'il n'en a pas ; le FE 6920 en est dépourvu.

Eléments descriptifs

Catégories : horlogerie

Sources documentaires

Documents d'archives

- **France Ebauches. 6320A [fiche technique], 1980**
  France Ebauches. 6320A [fiche technique]. - Besançon : France Ebauches, 1980. 2 p. : ill. ; 30 cm.
  Lieu de conservation : Collection particulière : Jean-Claude Vuez, Villers-le-Lac
- **France Ebauches. 6320B [fiche technique], 1989**
  France Ebauches. 6320B [fiche technique]. - Besançon : France Ebauches, 1989. 4 p. : ill. ; 30 cm.
  Lieu de conservation : Collection particulière : Jean-Louis Rousset, Valdahon

- **France Ebauches. 6920 6930 [fiche technique], 1989**
  France Ebauches. 6920 6930 [fiche technique]. - Besançon : France Ebauches, 1989. 1 p. : ill. ; 30 cm.
  Lieu de conservation : Collection particulière : Jean-Louis Rousset, Valdahon

Documents figurés

- **[Dessin du mouvement FE 6320 B], 1989**
  [Dessin du mouvement FE 6320 B], dessin imprimé, s.n., s.d. [1989]. Publié dans : France Ebauches. 6320B [fiche technique]. - Besançon : France Ebauches, 1989, p. 1.
- **[Vue éclatée du mouvement FE 6320], 1989**
  [Vue éclatée du mouvement FE 6320], dessin imprimé, s.n., s.d. [1989]. Publié dans : France Ebauches. 6320B [fiche technique]. - Besançon : France Ebauches, 1989, p. 2.
- **[Dessin des mouvements FE 6920 et 6930], 1989**
  [Dessin des mouvements FE 6920 et 6930], dessin imprimé, s.n., s.d. [1989]. Publié dans : France Ebauches. 6920 6930 [fiche technique]. - Besançon : France Ebauches, 1989, p. 1.

Informations complémentaires

Annexes

France Ebauches. 6320A [fiche technique], 1980
France Ebauches. 6320A [fiche technique]. - Besançon : France Ebauches, 1980. 2 p. : ill. ; 30 cm.
France Ebauches. 6320B [fiche technique], 1989
France Ebauches. 6320B [fiche technique]. - Besançon : France Ebauches, 1989. 4 p. : ill. ; 30 cm.
France Ebauches. 6920 6930 [fiche technique], 1989
France Ebauches. 6920 6930 [fiche technique]. - Besançon : France Ebauches, 1989. 1 p. : ill. ; 30 cm.

Thématiques : patrimoine industriel du Doubs

Aire d'étude et canton : Pays horloger (le)

Dénomination : mécanisme d'horloge

© Région Bourgogne-Franche-Comté, Inventaire du patrimoine

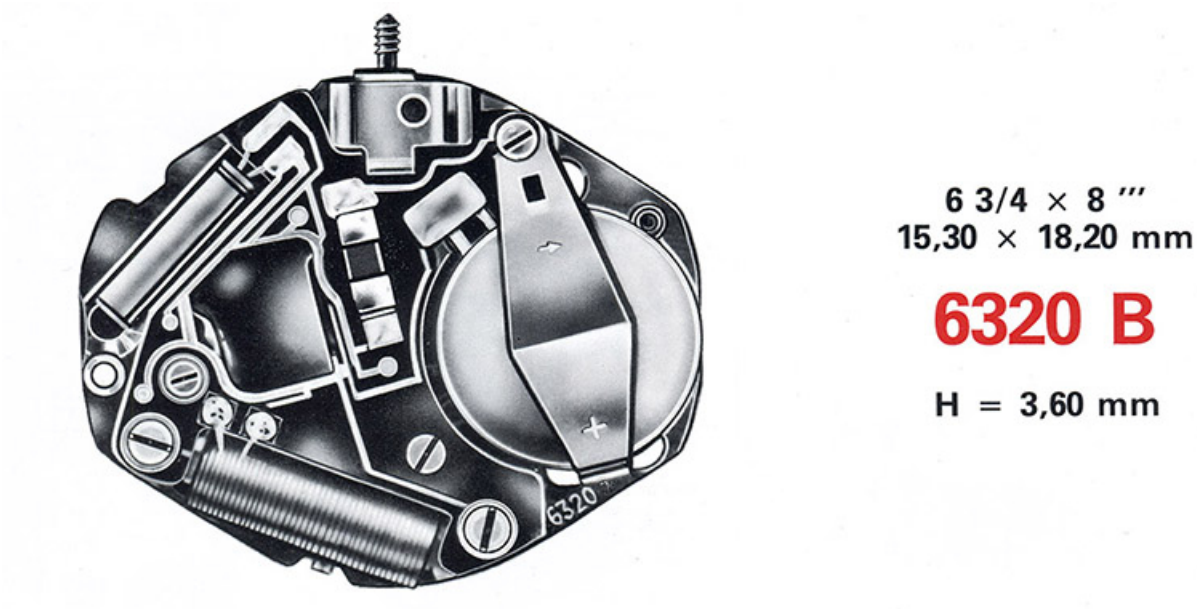

[Dessin du mouvement FE 6320 B], 1989.
25, Villers-le-Lac

Source :

[Dessin du mouvement FE 6320 B], dessin imprimé, s.n., s.d. [1989]. Publié dans : France Ebauches. 6320B [fiche technique]. - Besançon : France Ebauches, 1989, p. 1.

N° de l'illustration : 20172500283NUC4A
Date : 2017
Reproduction soumise à autorisation du titulaire des droits d'exploitation
© Région Bourgogne-Franche-Comté, Inventaire du patrimoine

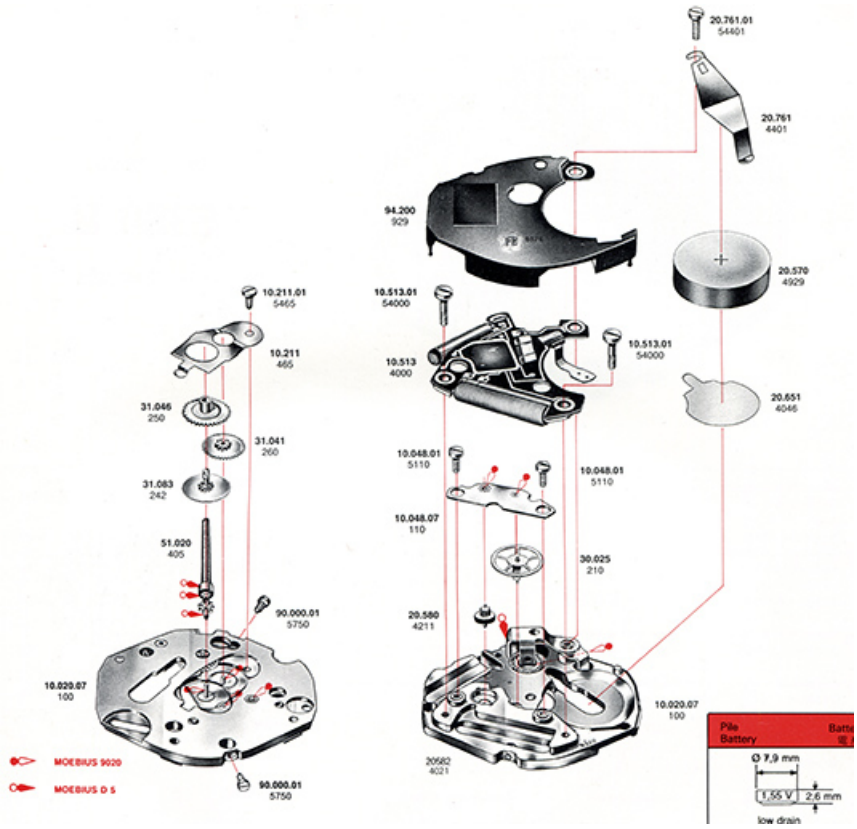

[Vue éclatée du module à quartz France Ebauches FE 6320], 1989.
25, Villers-le-Lac

Source :

[Vue éclatée du mouvement FE 6320], dessin imprimé, s.n., s.d. [1989]. Publié dans : France Ebauches. 6320B [fiche technique]. - Besançon : France Ebauches, 1989, p. 2.

N° de l'illustration : 20172500284NUC4A
Date : 2017
Reproduction soumise à autorisation du titulaire des droits d'exploitation
© Région Bourgogne-Franche-Comté, Inventaire du patrimoine

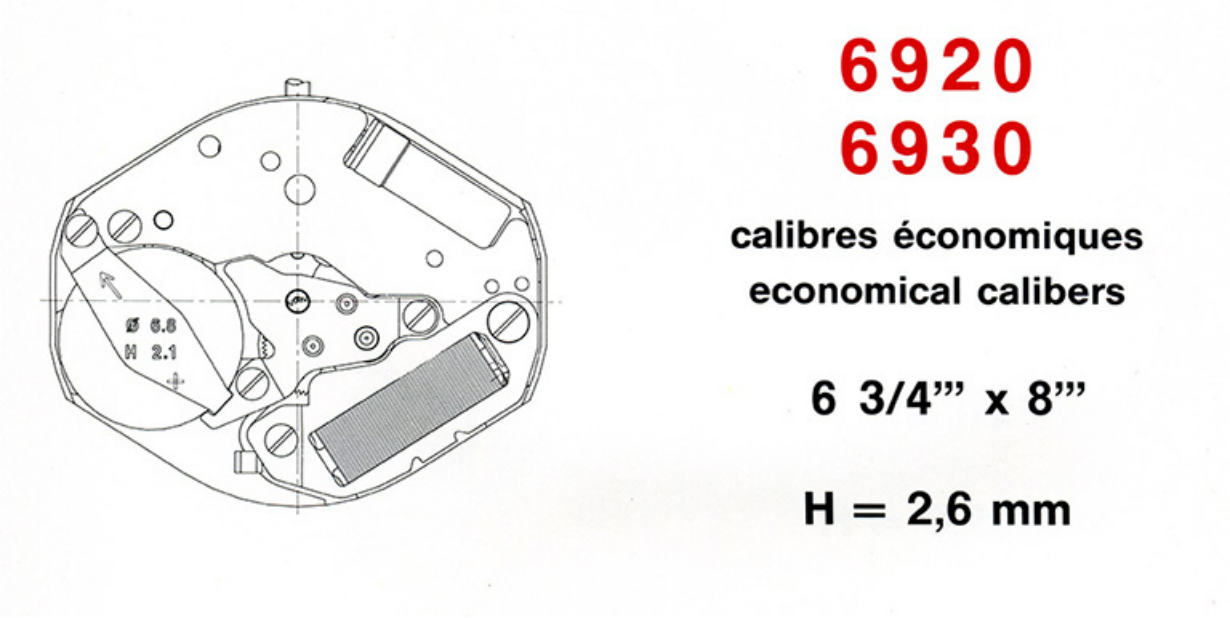

[Dessin des mouvements FE 6920 et 6930], 1989.
25, Villers-le-Lac

Source :

[Dessin des mouvements FE 6920 et 6930], dessin imprimé, s.n., s.d. [1989]. Publié dans : France Ebauches. 6920 6930 [fiche technique]. - Besançon : France Ebauches, 1989, p. 1.

N° de l'illustration : 20172500285NUC4A
Date : 2017
Reproduction soumise à autorisation du titulaire des droits d'exploitation
© Région Bourgogne-Franche-Comté, Inventaire du patrimoine

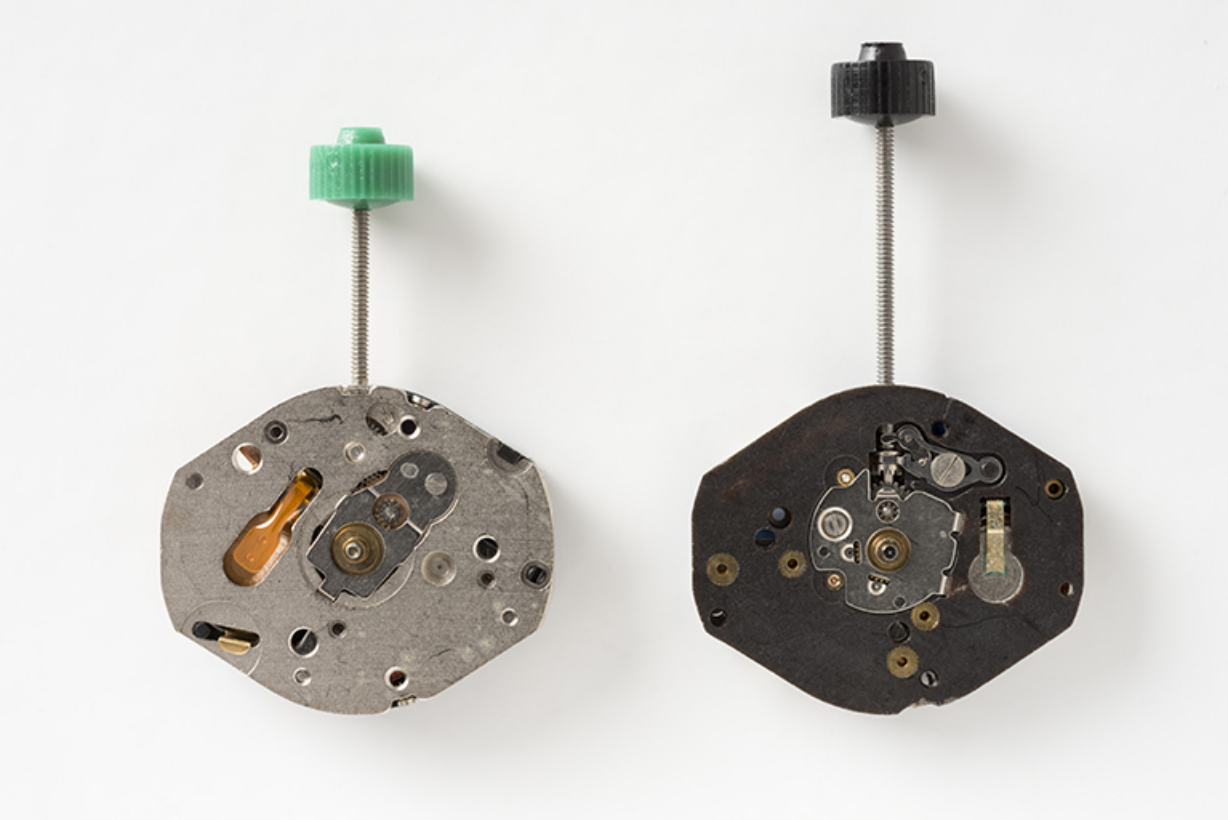

Mouvements France Ebauches FE 6320 (à gauche) et FE 6920 (à droite) : face côté cadran.
25, Villers-le-Lac

N° de l'illustration : 20172500202NUC4A
Date : 2017
Auteur : Sonia Dourlot
Reproduction soumise à autorisation du titulaire des droits d'exploitation
© Région Bourgogne-Franche-Comté, Inventaire du patrimoine

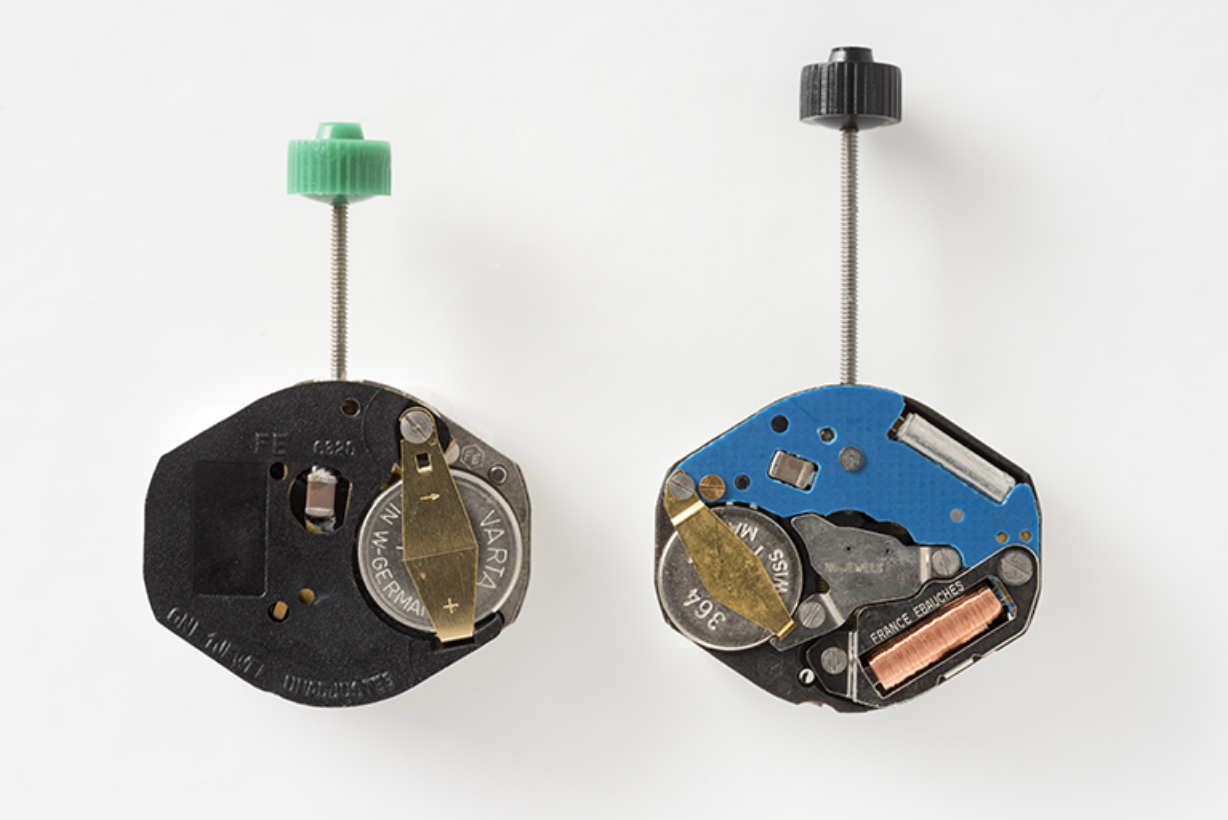

Mouvements France Ebauches FE 6320 (à gauche) et FE 6920 (à droite) : face côté fond.
25, Villers-le-Lac

N° de l'illustration : 20172500201NUC4A
Date : 2017
Auteur : Sonia Dourlot
Reproduction soumise à autorisation du titulaire des droits d'exploitation
© Région Bourgogne-Franche-Comté, Inventaire du patrimoine