ÉGLISE PAROISSIALE SAINTE-MARIE-AUX-NEIGES

Franche-Comté, Doubs
Villers-le-Lac
le Pissoux

Dossier IA00013860 réalisé en 1974 revu en 1978

Auteur(s) : Gilbert Poinsot

Historique

Construction de 1685 à 1690 ; agrandissement (tour clocher, transept, choeur) 2e moitié 19e siècle ; sacristie en 1898 par Martignon

Période(s) principale(s) : 4e quart 17e siècle / 2e moitié 19e siècle
Dates : 1689 (porte la date)

Auteur(s) de l'oeuvre :
Martignon (architecte, attribution par source)

Eléments descriptifs

Murs : calcaire, pierre de taille, moellon, enduit partiel
Toit : tuile mécanique, métal en couverture
Plan : plan en croix latine
Etages : 1 vaisseau
Couvrement : voûte d'ogives
Élévation : élévation ordonnancée sans travées
Escaliers : escalier hors-oeuvre, escalier en vis sans jour

Informations complémentaires

- **Voir le dossier numérisé :** https://patrimoine.bourgognefranchecomte.fr/gtrudov/IA00013860/index.htm

Aire d'étude et canton : Morteau

Dénomination : église paroissiale

Parties constituantes non étudiées : enclos, cimetière

© Région Bourgogne-Franche-Comté, Inventaire du patrimoine

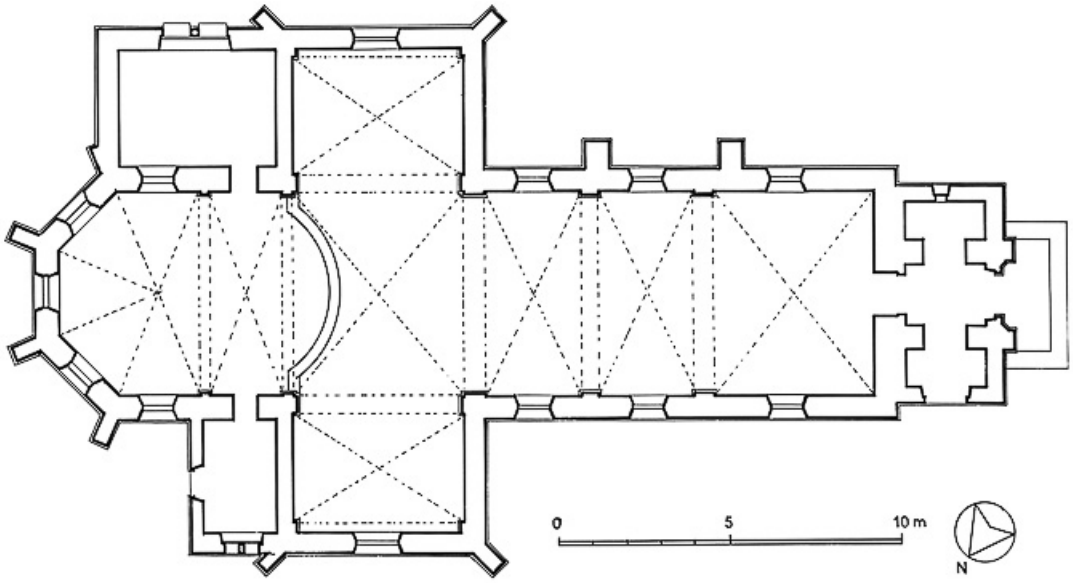

Plan au sol.

N° de l'illustration : 19772500305V
Date : 1977
Auteur : Yves Sancey
Reproduction soumise à autorisation du titulaire des droits d'exploitation
© Région Bourgogne-Franche-Comté, Inventaire du patrimoine

Vue générale de trois quarts.

N° de l'illustration : 19752500670V
Date : 1975
Auteur : Yves Sancey
Reproduction soumise à autorisation du titulaire des droits d'exploitation
© Région Bourgogne-Franche-Comté, Inventaire du patrimoine

Façades postérieure et face latérale gauche.

N° de l'illustration : 19752500671V
Date : 1975
Auteur : Yves Sancey
Reproduction soumise à autorisation du titulaire des droits d'exploitation
© Région Bourgogne-Franche-Comté, Inventaire du patrimoine

Intérieur vu depuis l'entrée.

N° de l'illustration : 19752500672V
Date : 1975
Auteur : Yves Sancey
Reproduction soumise à autorisation du titulaire des droits d'exploitation
© Région Bourgogne-Franche-Comté, Inventaire du patrimoine

Intérieur vu depuis le choeur.

N° de l'illustration : 19752500673V
Date : 1975
Auteur : Yves Sancey
Reproduction soumise à autorisation du titulaire des droits d'exploitation
© Région Bourgogne-Franche-Comté, Inventaire du patrimoine

Tombe.

N° de l'illustration : 19762500435X
Date : 1976
Auteur : Yves Sancey
Reproduction soumise à autorisation du titulaire des droits d'exploitation
© Région Bourgogne-Franche-Comté, Inventaire du patrimoine

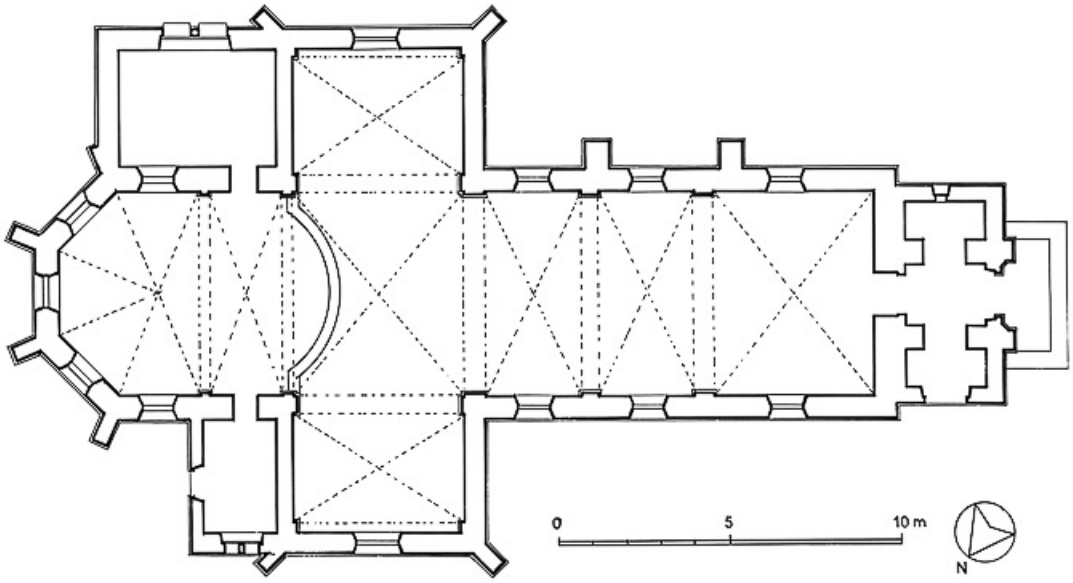

Plan au sol.

N° de l'illustration : 19772500305V
Date : 1977
Auteur : Yves Sancey
Reproduction soumise à autorisation du titulaire des droits d'exploitation
© Région Bourgogne-Franche-Comté, Inventaire du patrimoine

Vue générale de trois quarts.

N° de l'illustration : 19752500670V
Date : 1975
Auteur : Yves Sancey
Reproduction soumise à autorisation du titulaire des droits d'exploitation
© Région Bourgogne-Franche-Comté, Inventaire du patrimoine

Façades postérieure et face latérale gauche.

N° de l'illustration : 19752500671V
Date : 1975
Auteur : Yves Sancey
Reproduction soumise à autorisation du titulaire des droits d'exploitation
© Région Bourgogne-Franche-Comté, Inventaire du patrimoine

Intérieur vu depuis l'entrée.

N° de l'illustration : 19752500672V
Date : 1975
Auteur : Yves Sancey
Reproduction soumise à autorisation du titulaire des droits d'exploitation
© Région Bourgogne-Franche-Comté, Inventaire du patrimoine

Intérieur vu depuis le choeur.

N° de l'illustration : 19752500673V
Date : 1975
Auteur : Yves Sancey
Reproduction soumise à autorisation du titulaire des droits d'exploitation
© Région Bourgogne-Franche-Comté, Inventaire du patrimoine

Tombe.

N° de l'illustration : 19762500435X
Date : 1976
Auteur : Yves Sancey
Reproduction soumise à autorisation du titulaire des droits d'exploitation
© Région Bourgogne-Franche-Comté, Inventaire du patrimoine